架高式施工詳圖(角材架高一尺高)

1. PVC發泡木紋地板材質結構示意圖

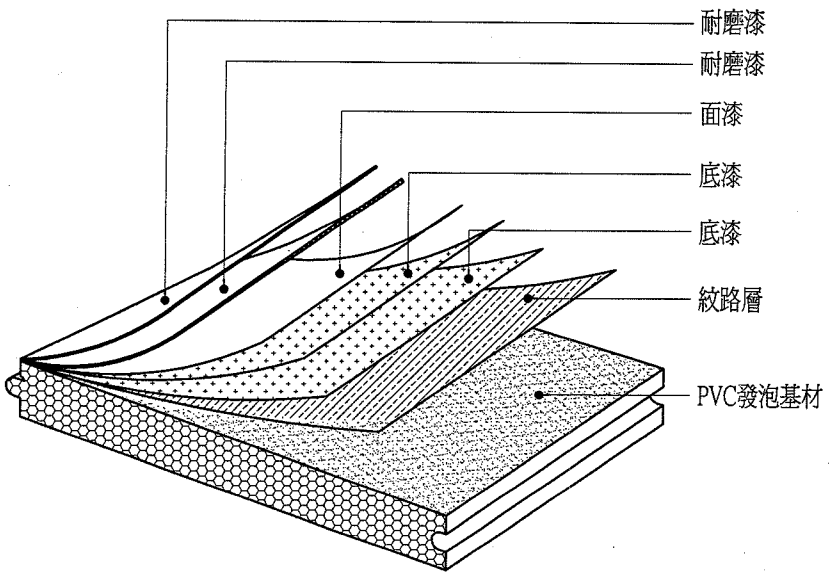

2. 板片接合處大樣示意圖

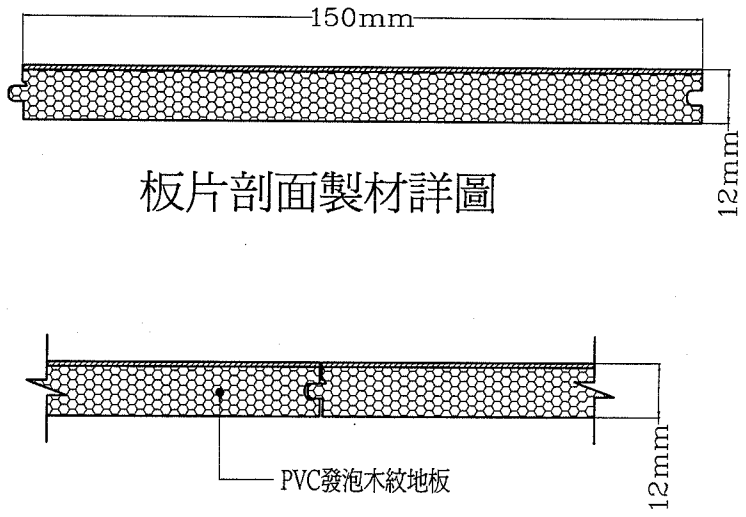

3. 施工示意圖

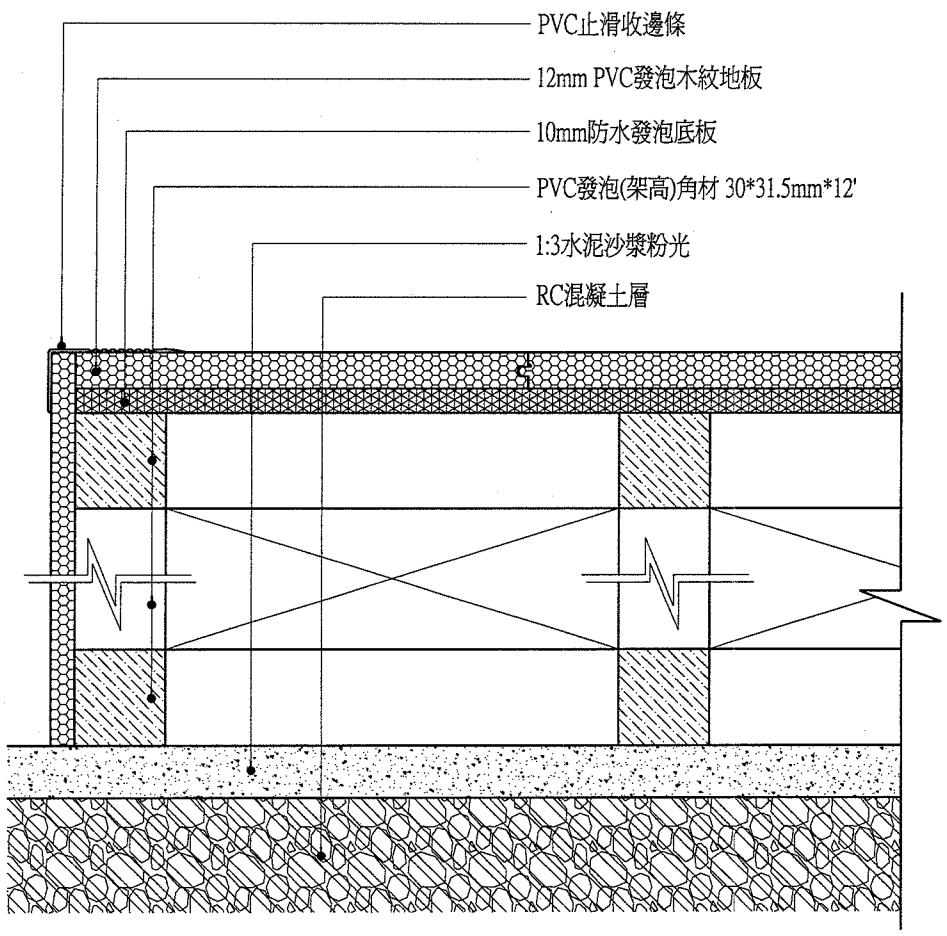

4. 底樑配置示意圖

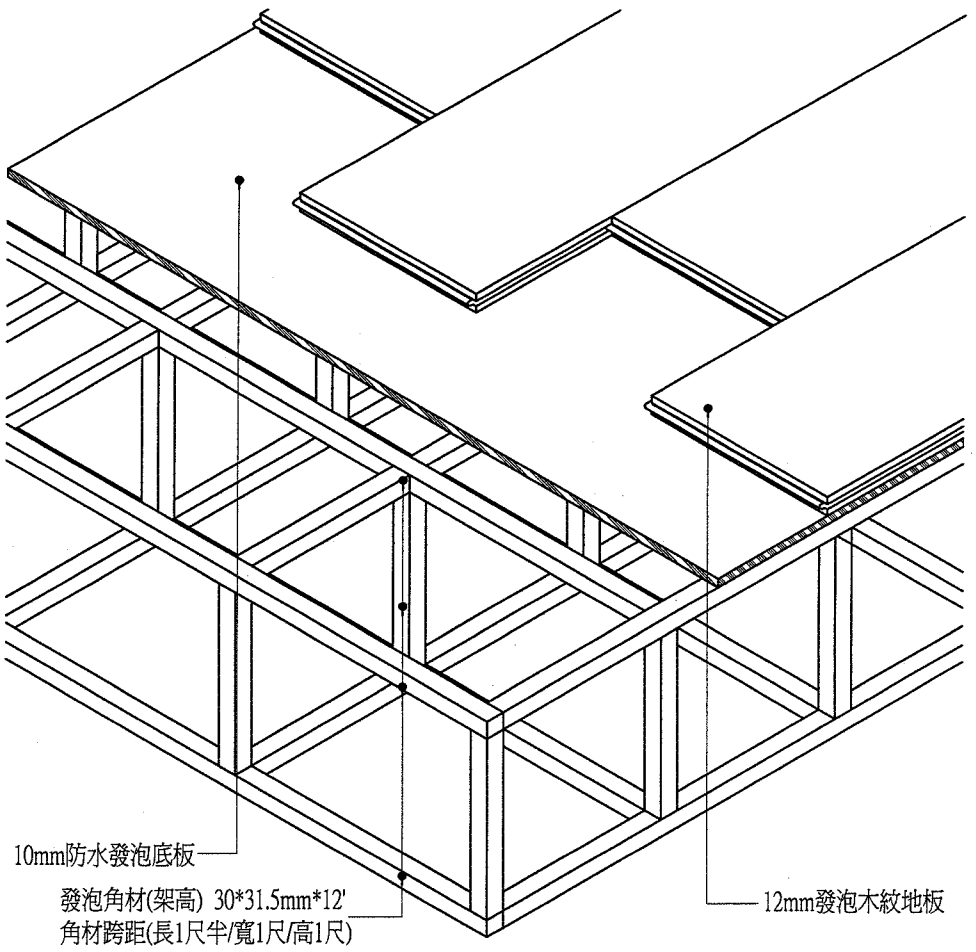

5. PVC止滑收邊條

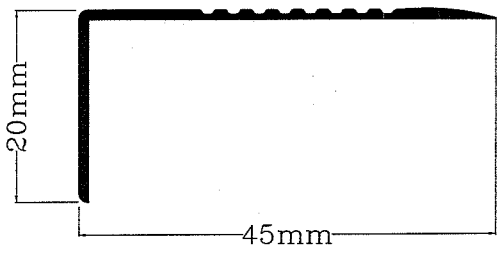

施工說明

一.施工規範:

1. 地 板 面 : PVC發泡木紋地板(長型企口併合地板)
2. 規　格 : (長)1200*(寬)150*(厚)12mm
3. 產品特色 : 耐磨,環保,防水,防蟲,防焰,無甲醛.
4. 產品物性 :

試驗項目	試驗方法	試驗結果
防焰性	CNS 7614	防焰 1 級
甲醛釋出量(mg/l)	CNS 11342(2006)	未檢出(<0.03)
吸水厚度膨脹(%)	CNS 11342(2006)	<0.1
耐磨性(磨耗量 g/100轉)	CNS 11342(2006)	<0.03
膠合性(mm)	CNS 11342(2006)	無剝離
含水率(%)	CNS 11342(2006)	<0.5

二.施工步驟:

1. 確認地坪平整度,地坪每米高低誤差不得超過3mm.
2. 地坪清潔後依現場尺寸放樣,地面PVC發泡角材固定.
3. 依設計高度製作前緣高架,並於一樣高度固定牆面角材 .
4. 水平及垂直骨架固定:垂直支架鎖定於地面角材,完成骨架.
5. 將防水發泡底板固定於高架上,並依次鋪設固定.
6. 底板完成後,將第一片地板兩側固定於底板上,利用角材爲墊,以榔頭敲擊使企口緊密,背面上膠,依次以氣槍固定企口地板.

直舖式施工詳圖

1. PVC發泡木紋地板材質結構示意圖

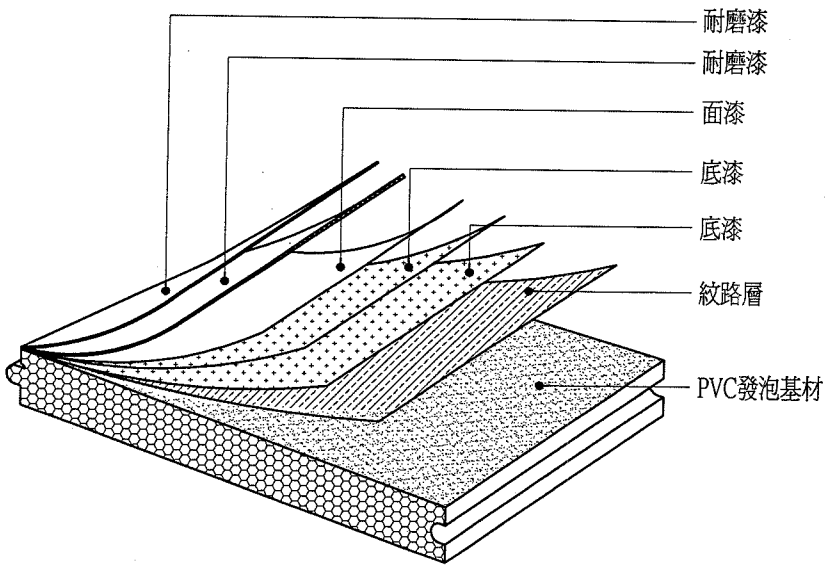

2. 板片接合處大樣示意圖

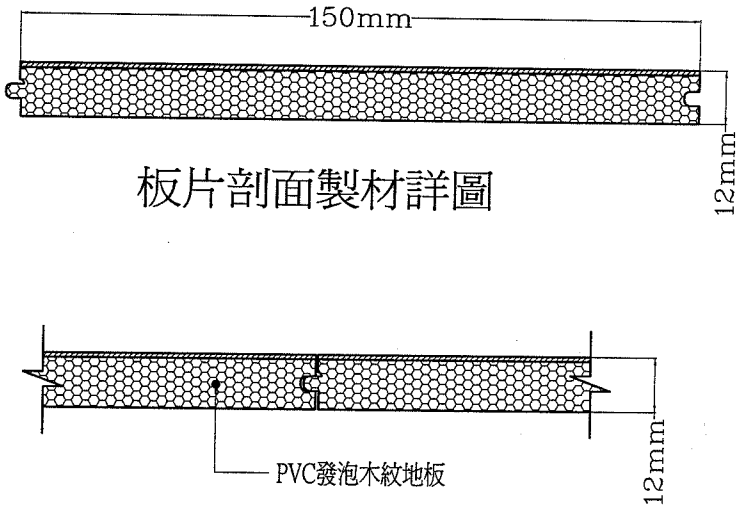

板片剖面製材詳圖

3. 施工示意圖

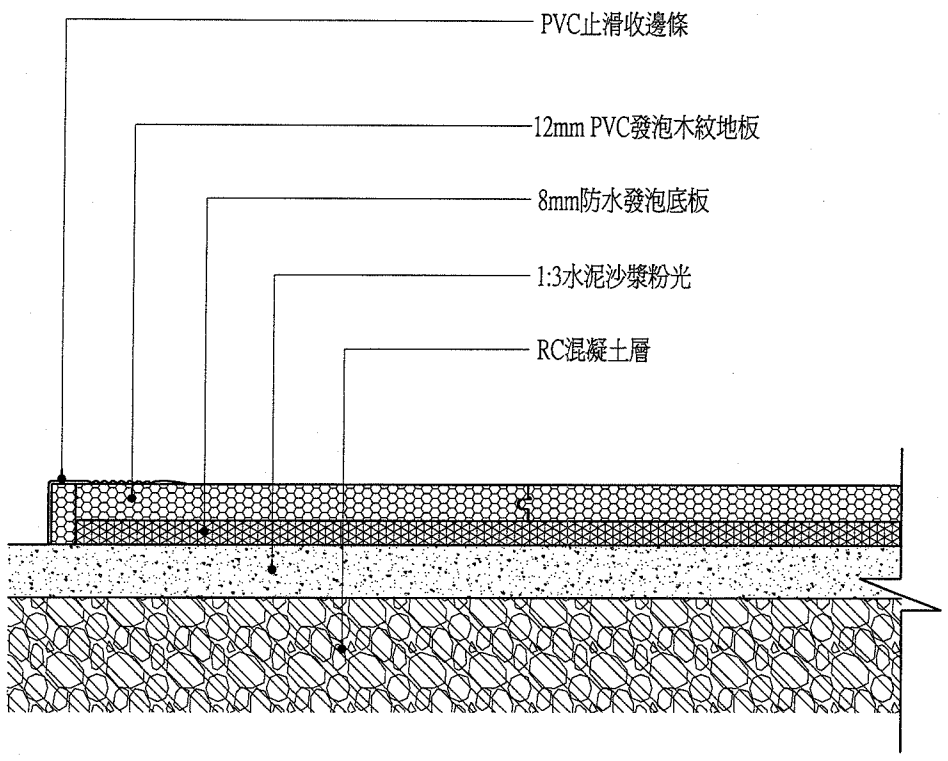

4. 底板配置示意圖

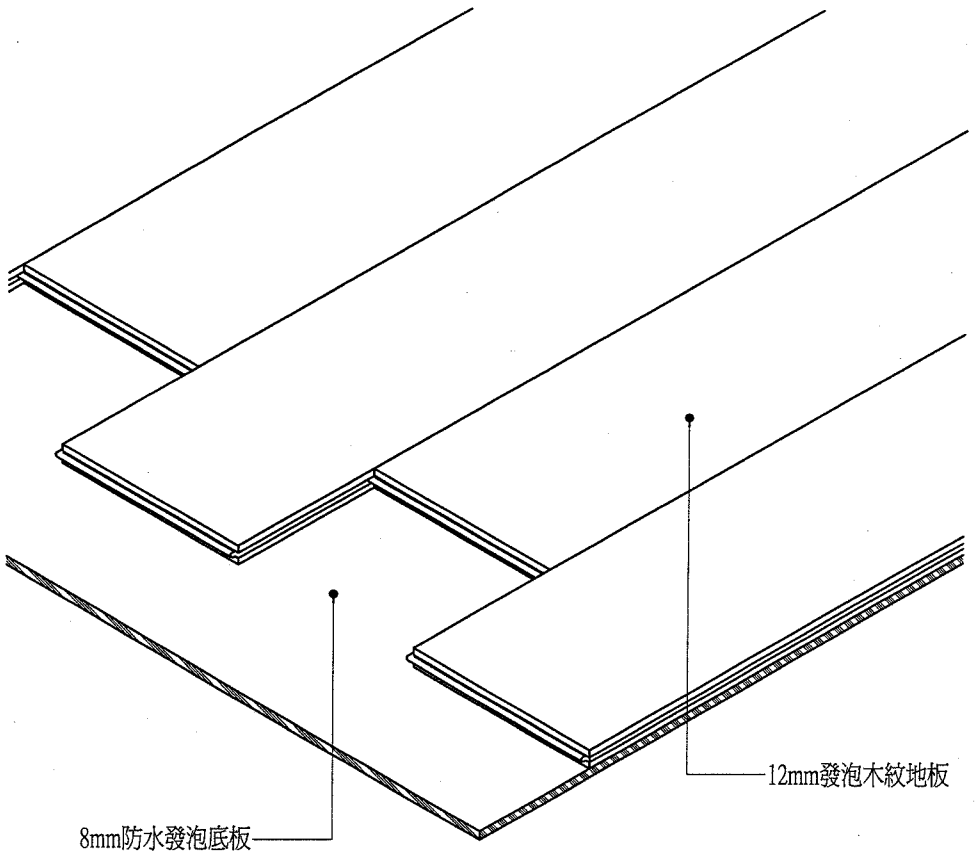

5. PVC止滑收邊條

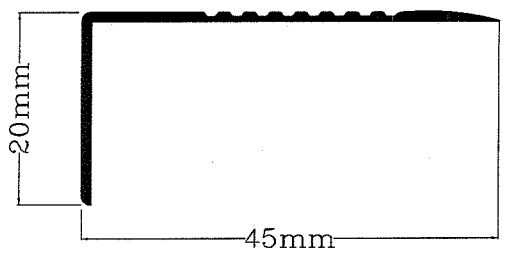

施工說明

一.施工規範:

1. 地 板 面 : PVC發泡木紋地板(長型企口併合地板)
2. 規　格 : (長)1200*(寬)150*(厚)12mm
3. 產品特色 : 耐磨,環保,防水,防蟲,防焰,無甲醛.
4. 產品物性 :

試驗項目	試驗方法	試驗結果
防焰性	CNS 7614	防焰 1 級
甲醛釋出量(mg/l)	CNS 11342(2006)	未檢出(<0.03)
吸水厚度膨脹(%)	CNS 11342(2006)	<0.1
耐磨性(磨耗量 g/100轉)	CNS 11342(2006)	<0.03
膠合性(mm)	CNS 11342(2006)	無剝離
含水率(%)	CNS 11342(2006)	<0.5

二.施工步驟:

1. 確認地坪平整度,地坪每米高低誤差不得超過3mm.
2. 地坪清潔後依現場尺寸放樣,地面PVC發泡防水板固定.
3. 將防水發泡底板鎖定於地面上,並依次鋪設固定.
4. 底板完成後,將第一片地板兩側固定於底板上,利用角材爲墊,以榔頭敲擊使企口緊密,背面上膠,依次以氣槍固定企口地板.

架高式施工詳圖(角材)

1. PVC發泡木紋地板材質結構示意圖

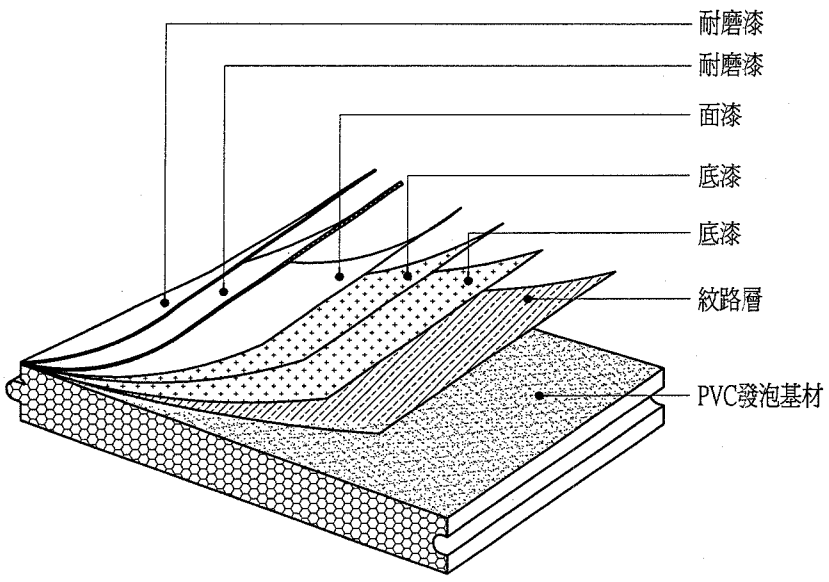

2. 板片接合處大樣示意圖

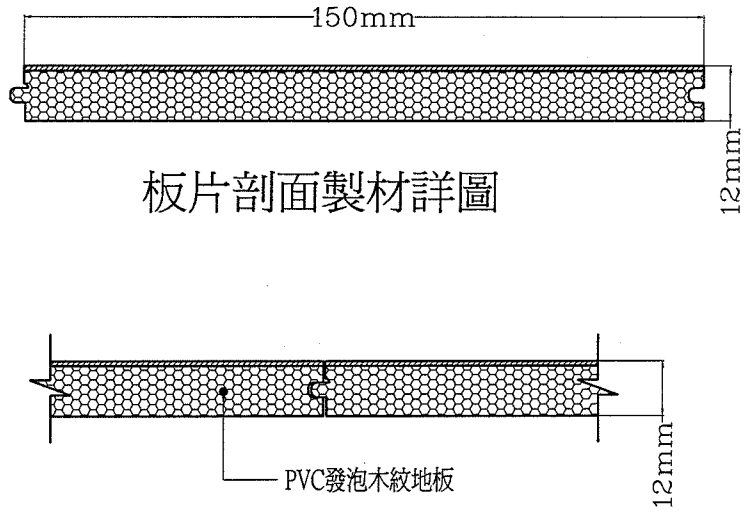

3. 施工示意圖

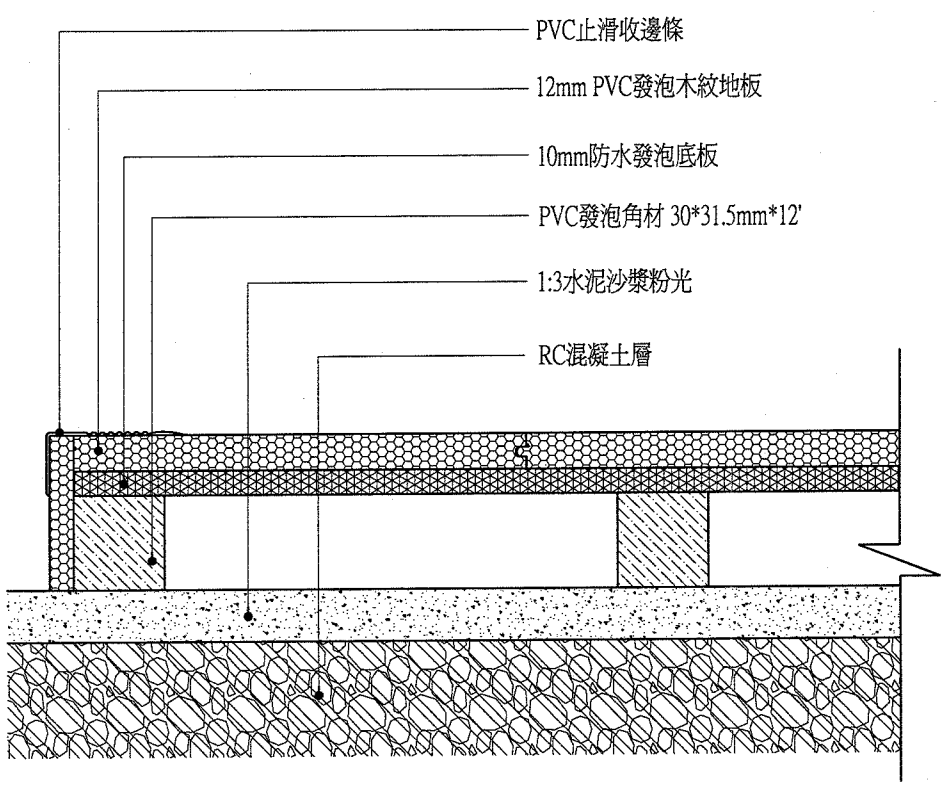

4. 底樑配置示意圖

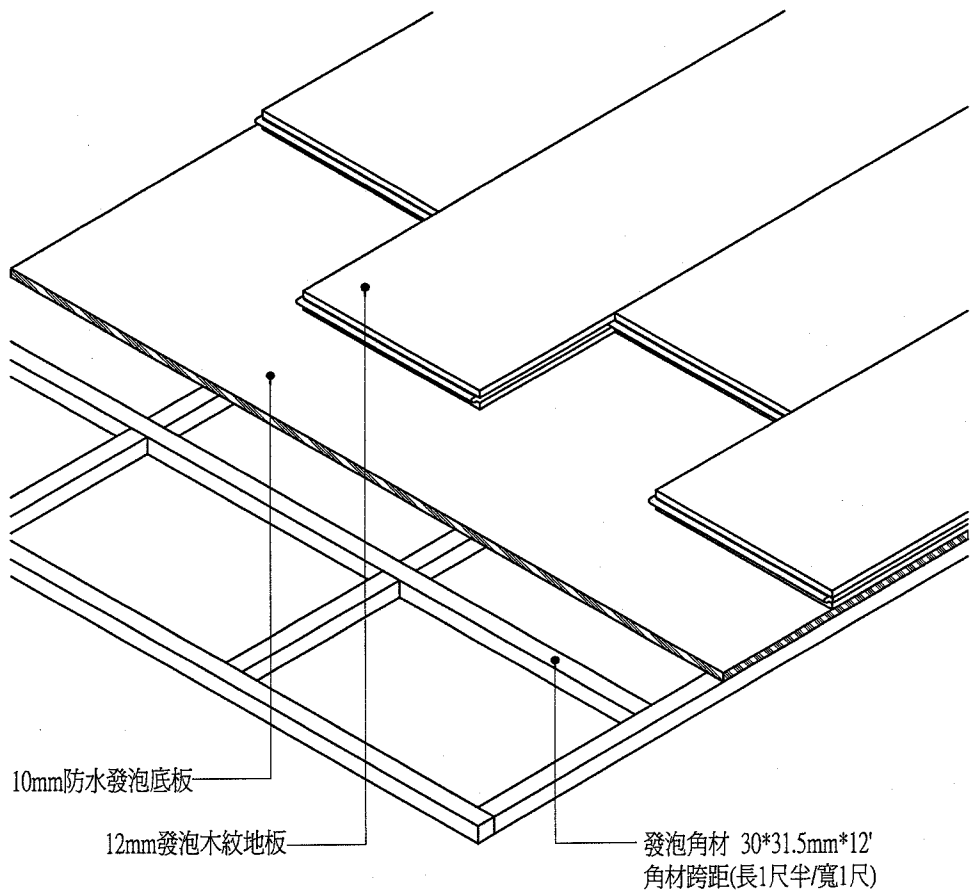

5. PVC止滑收邊條

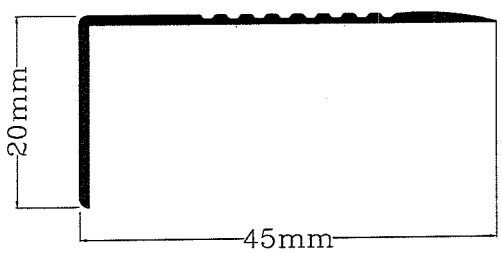

施工說明

一.施工規範:

1. 地 板 面 : PVC發泡木紋地板(長型企口併合地板)
2. 規　格 : (長)1200*(寬)150*(厚)12mm
3. 產品特色 : 耐磨,環保,防水,防蟲,防焰,無甲醛.
4. 產品物性 :

試驗項目	試驗方法	試驗結果
防焰性	CNS 7614	防焰 1 級
甲醛釋出量(mg/l)	CNS 11342(2006)	未檢出(<0.03)
吸水厚度膨脹(%)	CNS 11342(2006)	<0.1
耐磨性(磨耗量 g/100轉)	CNS 11342(2006)	<0.03
膠合性(mm)	CNS 11342(2006)	無剝離
含水率(%)	CNS 11342(2006)	<0.5

二.施工步驟:

1. 確認地坪平整度,地坪每米高低誤差不得超過3mm.
2. 地坪清潔後依現場尺寸放樣,地面PVC發泡角材固定.
3. 水平骨架鎖定於地面,完成骨架.
4. 將防水發泡底板固定於骨架上,並依次鋪設固定.
5. 底板完成後,將第一片地板兩側固定於底板上,利用角材爲墊,以榔頭敲擊使企口緊密,背面上膠,依次以氣槍固定企口地板.